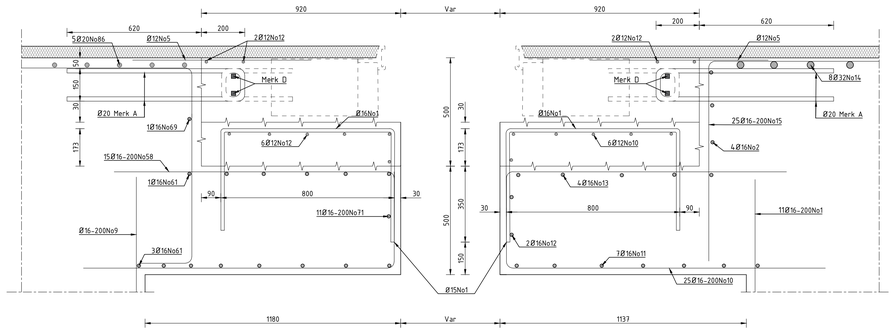

0 200 400 600 800mm

Doorsnede C-C steunpunt 04 - Oost

SCHAAL 1 : 10

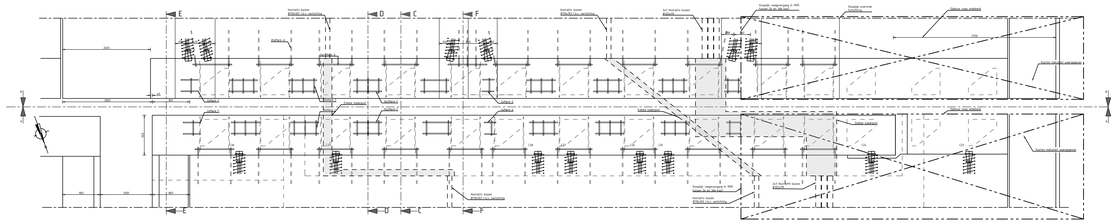

Bovenaanzicht steunpunt 04 - Oost t.b.v. locatie doorsnedes

SCHAAL 1 : 50

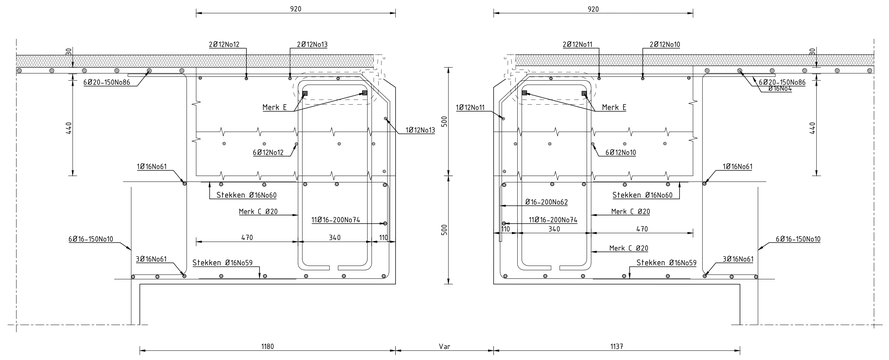

0 200 400 600 800mm

Doorsnede D-D steunpunt 04 - Oost

SCHAAL 1 : 10

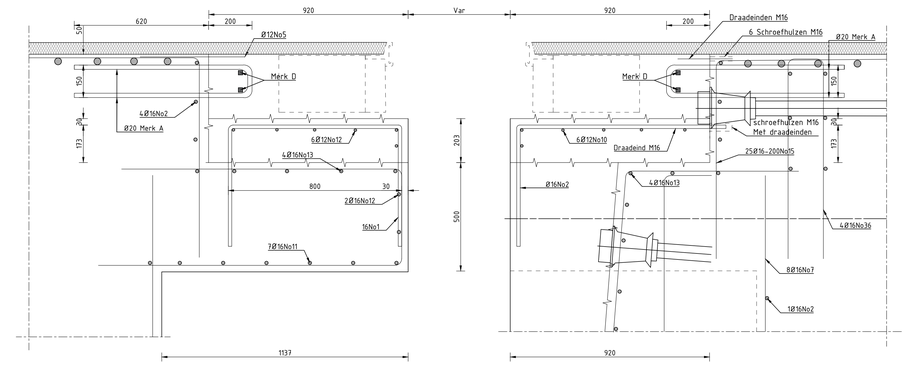

0 200 400 600 800mm

Doorsnede F-F steunpunt 04 - Oost

SCHAAL 1 : 10

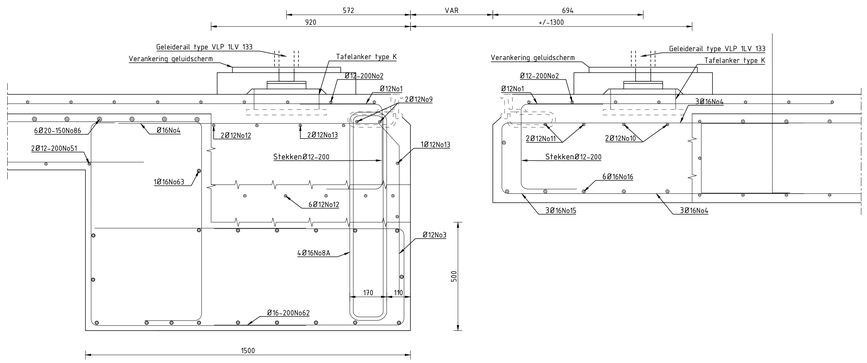

0 200 400 600 800mm

Doorsnede E-E steunpunt 04 - Oost

SCHAAL 1 : 10

Algemene (specifieke) opmerkingen :
Betonsterkteklasse hoofdconstructie schuifbrug: B37,5
Betonsterkteklasse hoofdconstructie uitbouwbrug: B30 (consoles voegbalken) en B37,5
Betonsterkteklasse voegbalken: B30
Wapening hoofdconstructie: FeB 400 HW en FeB 500 HWL
Wapening voegbalken: FeB 220 HW
Rechthoekige ankers voegbalken: Fe 360 B
Dekking: 30 mm

Voorspanning uitbouwbrug:
VSL 12 x 12,9 FeP 1860 casting ≤215
Spiraal rijvoer: Ø16 - Ø270

Voorspanning schuifbrug:
Continuïteits voorspanning: Dywidag 12 x Ø15,7 FeP 1770, plaatverankering type 6812 Ø285
Centrale voorspanning: Dywidagstaven Ø36 Gewindestahl FeP 1030, plaatverankering QR 160x180 type 36D274

Rev.	Omschrijving	Getekend	Gecontroleerd	Goedgekeurd	Datum
A	Verwerken opmerkingen na externe controle	SJS	CF	BvdB	17-03-23

Projectnummer 53442	Bestekkenummer n.v.t.		Getekend PHI	Gecontroleerd CF	Goedgekeurd BvdB	Datum 03-03-23
Tekeningnummer 53442-BC-STP04-D-11	Status Definitief	Schaal zie tek.	Bladformaat A0		Bladnummer 11 van 15

Opdrachtgever
Rijkswaterstaat

Project
Project Zeeburgerbrug
Bestaande situatie voegovergangen STP04
A10 oost: dwarsdoorsnede

Rijkswaterstaat
Ministerie van Verkeer en Waterstaat

Nebest B.V.
Marconiweg 1
Postbus 56, 4700 EC Roosendaal
T: 085 489 01 00
F: 085 489 01 01
E: info@nebest.nl
I: www.nebest.nl

NEBEST